1	2	3	4
recommended cut-out for snap-in fixing (edge opposite to snap-in direction) Empfohlener Ausschnitt für Rastbefestigung (Grat gegenüber Bestückungsseite)	wall thickness Wanddicke	length of cut-out Ausschnittlänge	width of cut-out Ausschnittbreite
	0.75 to / bis 1.25	19.2 -0.1	12.9 +0.1
	1.25 to / bis 2	19.4 -0.1	12.9 +0.1
	2 to / bis 3	19.8 -0.1	12.9 +0.1

VERTRAULICH-CONFIDENTIAL

© Alle Rechte bei Marquardt, auch fuer den Fall von Schutzrechtsanmeldungen. Jede Verfuegungsbefugnis, wie Kopier- und Weitergaberecht, bei uns.

© This document is the exclusive property of Marquardt. Without our consent, it may not be reproduced or given to third parties.

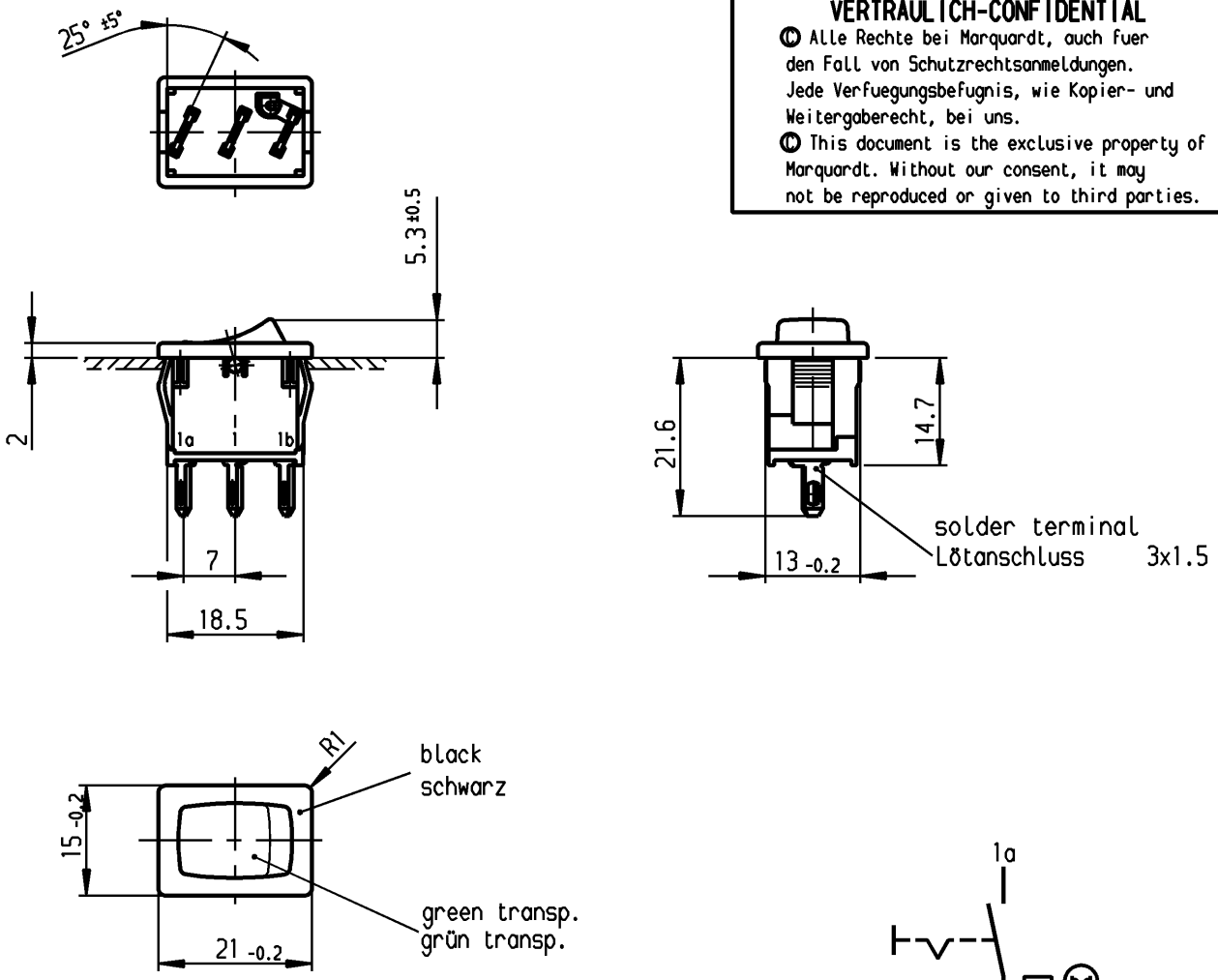

Marking
Aufschrift

Ⓜ

1800.

6(4)/250~ 5E4
10(4)/250~ T100/55

6A 250V AC
1/2HP
R87

05

1b — 230V~ — 1 — 1a

SPST
neon lamp with R_V for 230V AC
suitable for appliances of class II

Ausschalter 1-polig
Glimmlampe mit Rv für 230V~
Für Geräte der Klasse II geeignet

für Form und Lage / FOR SHAPE AND LOC.		
für Winkel / FOR ANGLE ± 2°		

Allgemeintoleranzen
UNTOLERANCED DIMENSIONS

PROJECTION

Abmasse und Nennmassbereiche Angaben in mm / ALL DIMENSIONS ARE IN MILLIMETRES	Laengen LENGTH	Radien RADII
0-6	± 0.2	± 0.2
>6-15	± 0.2	±
>15-30	± 0.4	±
>30-70	± 0.6	± 10%
>70-120	±	
>120-200	±	

Pause COPY

Blatt SHEET

Original DIN A4 | Maßstab SCALE 1:1

0 10 20 30 mm

Ausg. ISSUE	Änderung REVISION	gez. DRAWN BY	Ausg. ISSUE	Änderung REVISION	gez. DRAWN BY
c	62524	05.03.09 Mut	g		
b	29972	13.11.00 Mut	f		
a	15826	29.03.84 Rie	e		
			d		

CAD Medusa | Z

gez./DRAWN BY 13.11.00 Mut
gepr./CHECKED BY mej

Ersatz für/REPLACEMENT OF
Zeichng. gl. Nr. v.28.07.82

Typ: K

Zeichn./DRAWING NO.: 1800.0108

Index

Appliance Switch
Geräteschalter

MARQUARDT
Marquardt, D-78604 Rietheim-Weilheim

Diese Unterlage ist geistiges Eigentum der Marquardt GmbH. Schutzvermerk nach DIN 34 beachten. Copyright reserved.