| 1 | 2 | 3 | 4 |
|---|---|---|---|
| recommended cut-out for snap-in fixing ( edge opposite to snap-in direction ) Empfohlener Ausschnitt für Rastbefestigung ( Grat gegenüber Bestückungsseite ) | wall thickness Wanddicke | length of cut-out Ausschnittlänge | width of cut-out Ausschnittbreite |
| | 0.75 to / bis 1.25 | 19.2 $_{-0.1}$ | 12.9 $^{+0.1}$ |
| | 1.25 to / bis 2 | 19.4 $_{-0.1}$ | 12.9 $^{+0.1}$ |
| | 2 to / bis 3 | 19.8 $_{-0.1}$ | 12.9 $^{+0.1}$ |

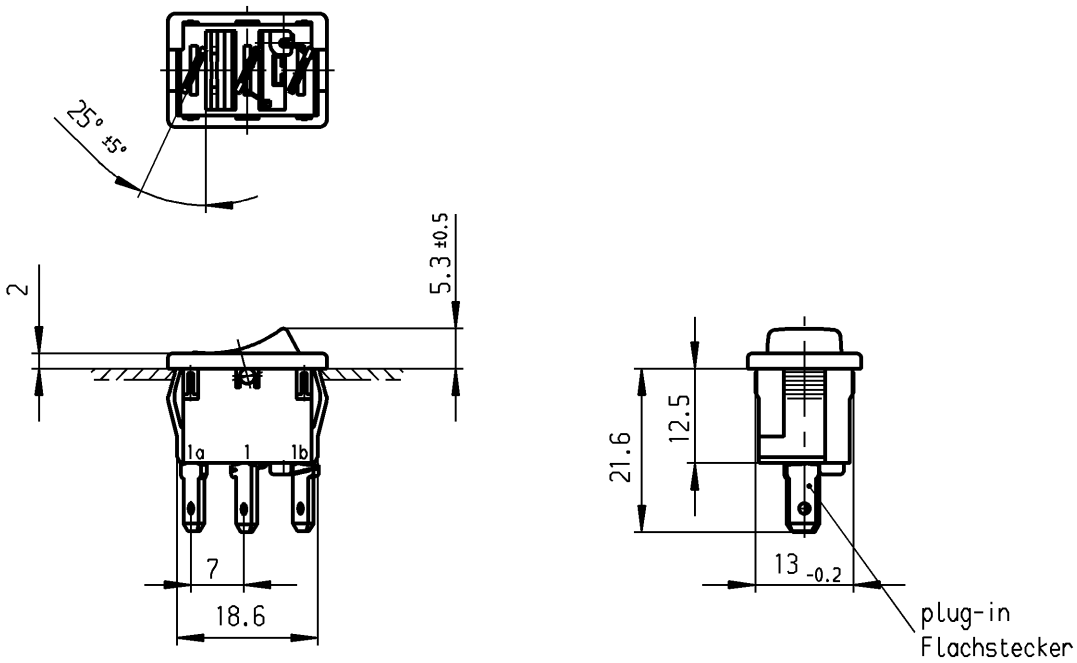


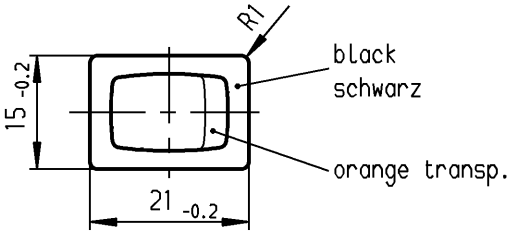


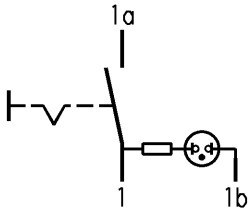


Marking
Aufschrift

1800.
6(4)/250~ 5E4
10(4)/250~
T100/55
05

6A 250V AC
1/2HP
R87

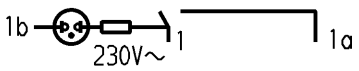


SPST
neon lamp with $R_V$ for 230V AC
suitable for appliances of class II

Ausschalter 1-polig
Glimmlampe mit Rv für 230V~
Für Geräte der Klasse II geeignet

| | | | | | | | | |
|---|---|---|---|---|---|---|---|---|
| für Form und Lage / FOR SHAPE AND LOC. | | Allgemeintoleranzen UNTOLERANCED DIMENSIONS | | | | | Pause COPY | Blatt SHEET |
| für Winkel FOR ANGLE ± 2° | | PROJECTION | Abmasse und Nennmassbereiche Angaben in mm / ALL DIMENSIONS ARE IN MILLIMETRES | | Laengen LENGTH | Radien RADII | Original DIN A4 | Maßstab SCALE 1:1 |
| | | | | 0-6 | ± 0.2 | ± 0.2 | | |
| | | | | >6-15 | ± 0.2 | ± | | |
| | | | | >15-30 | ± 0.4 | ± | | |
| | | | | >30-70 | ± 0.6 | ± 10% | | |
| | | | | >70-120 | ± | | | |
| | | | | >120-200 | ± | | | |

| Ausg. ISSUE | Änderung REVISION | gez. DRAWN BY | Ausg. ISSUE | Änderung REVISION | gez. DRAWN BY |
|---|---|---|---|---|---|
| c | 15826 | 29.03.84 Rie | g | | |
| b | | | f | | |
| a | | | e | | |
| | | | d | 29972 | 13.11.00 Mut |

CAD Medusa Z
gez./DRAWN BY 13.11.00 Mut
gepr./CHECKED BY mej
Ersatz für/REPLACEMENT OF Zeichng. gl. Nr. v.27.10.80

| Typ | Zeichn./DRAWING NO. | Index |
|---|---|---|
| K | 1800.1104 | |

Appliance Switch
Geräteschalter

MARQUARDT
Marquardt GmbH, D-78604 Rietheim-Weilheim

Diese Unterlage ist geistiges Eigentum der Marquardt GmbH. Schutzvermerk nach DIN 34 beachten. Copyright reserved.